V 43

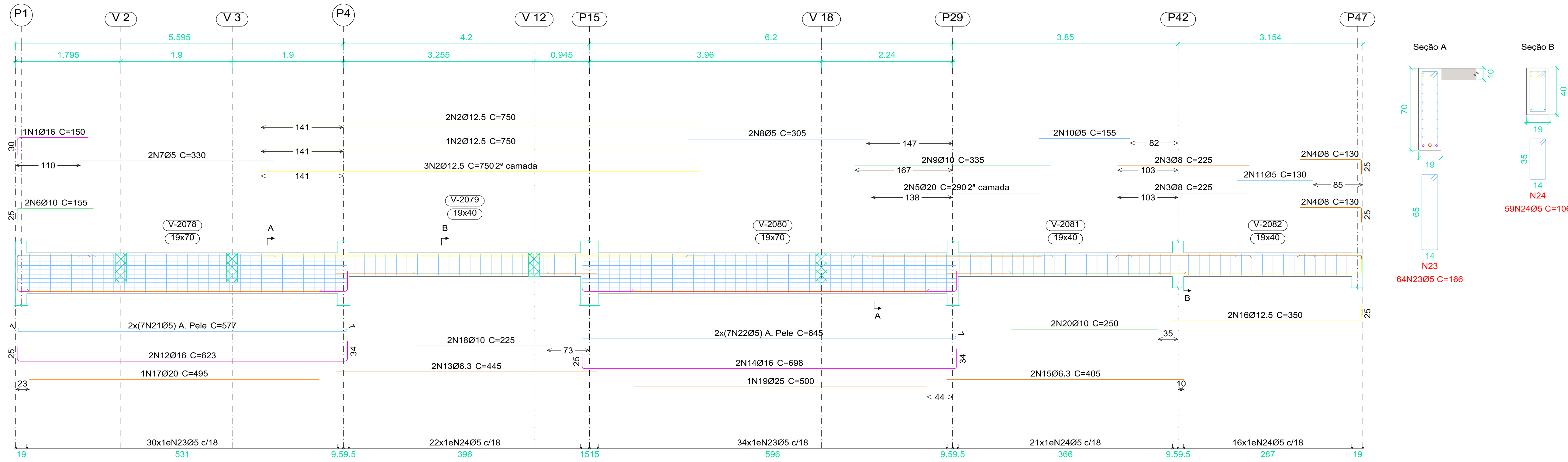

V 44

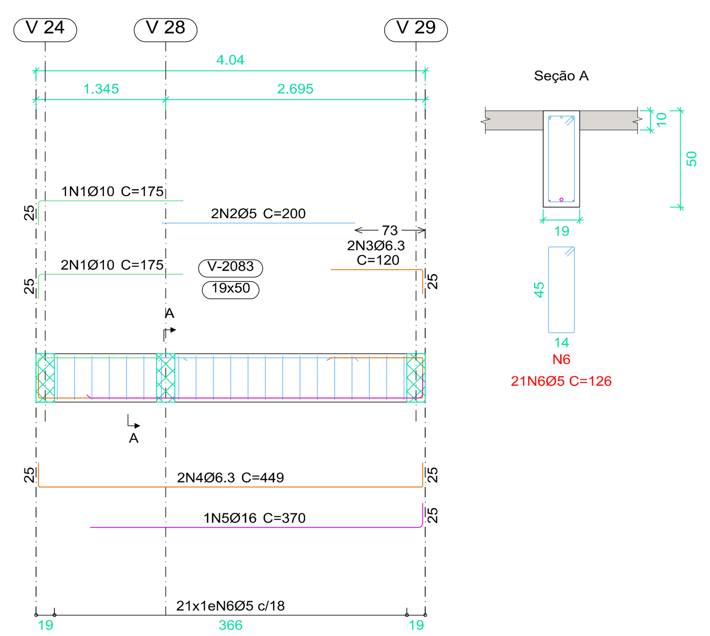

V 49

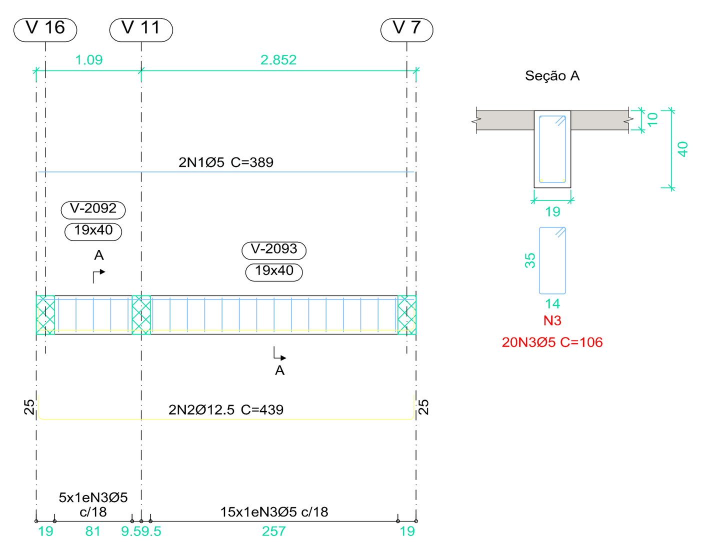

V 46

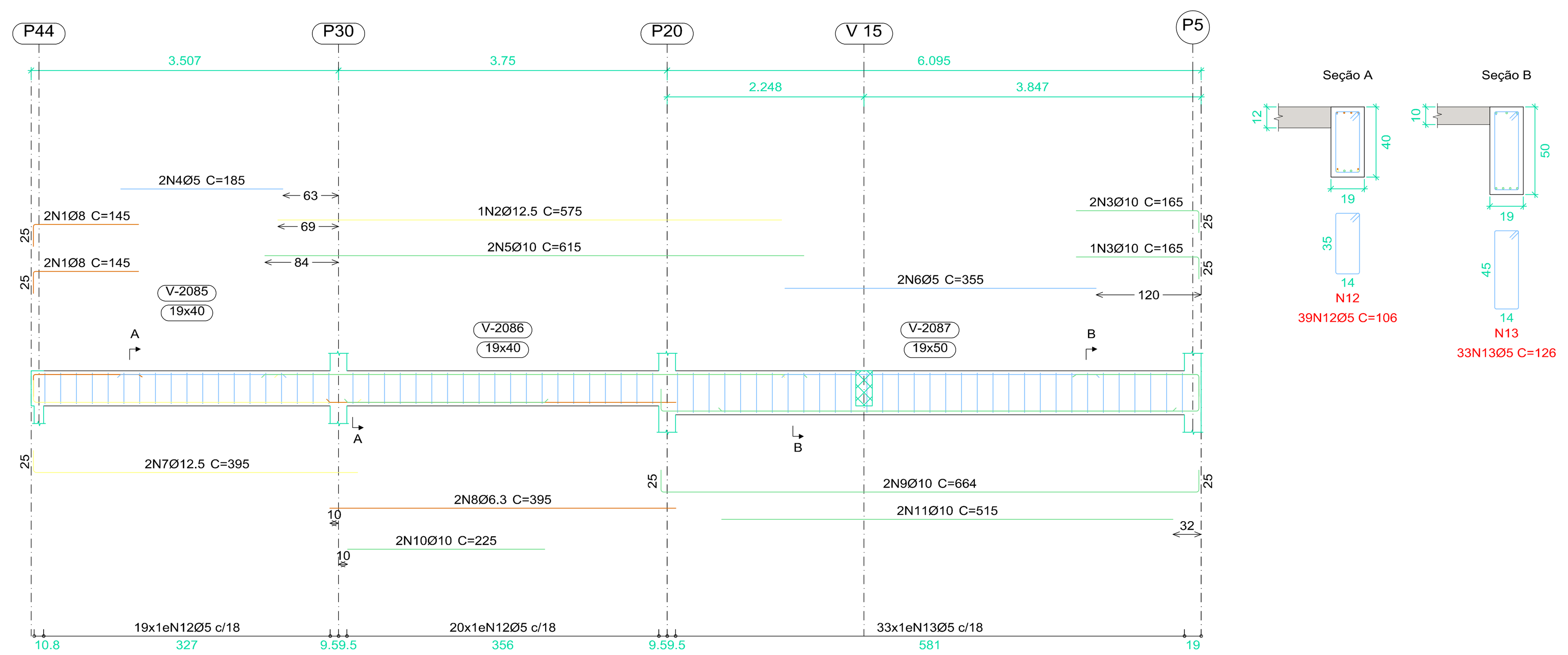

V 47

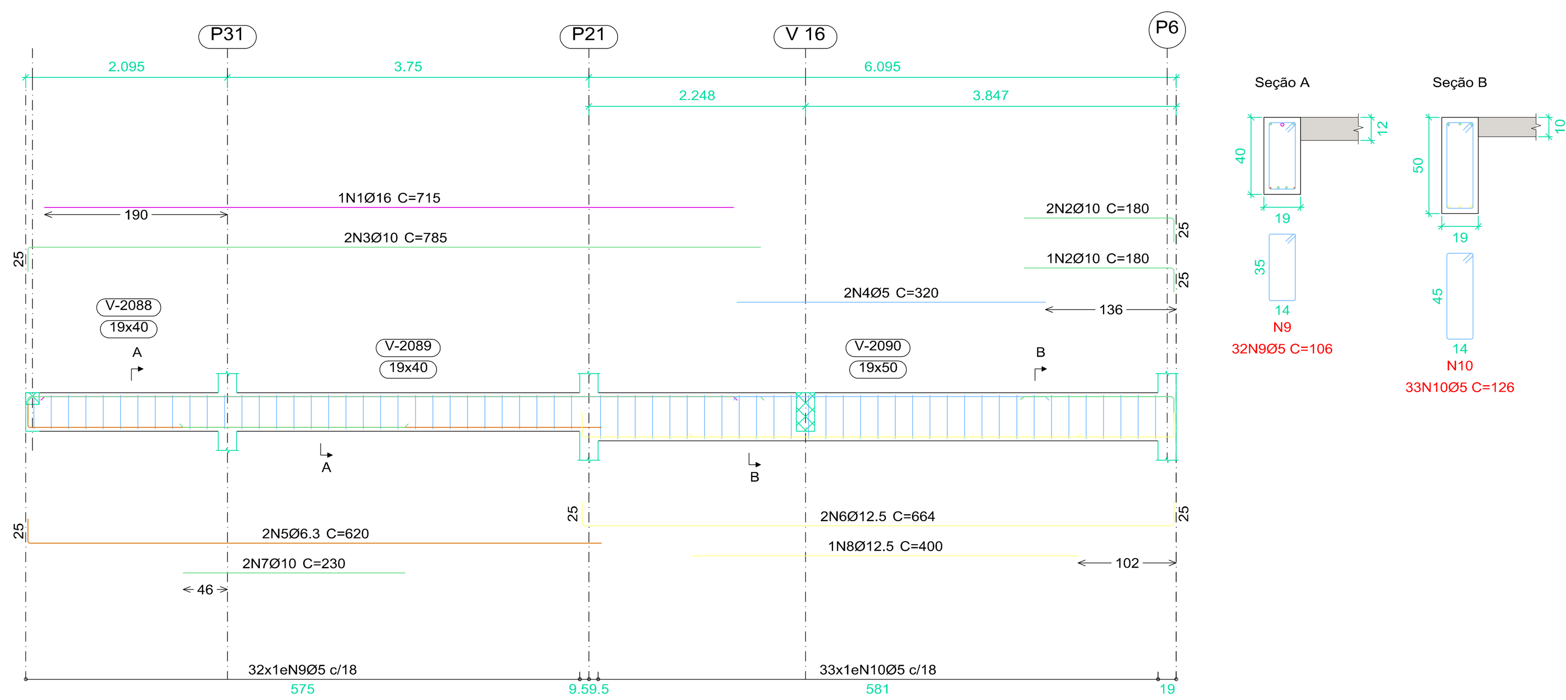

V 45

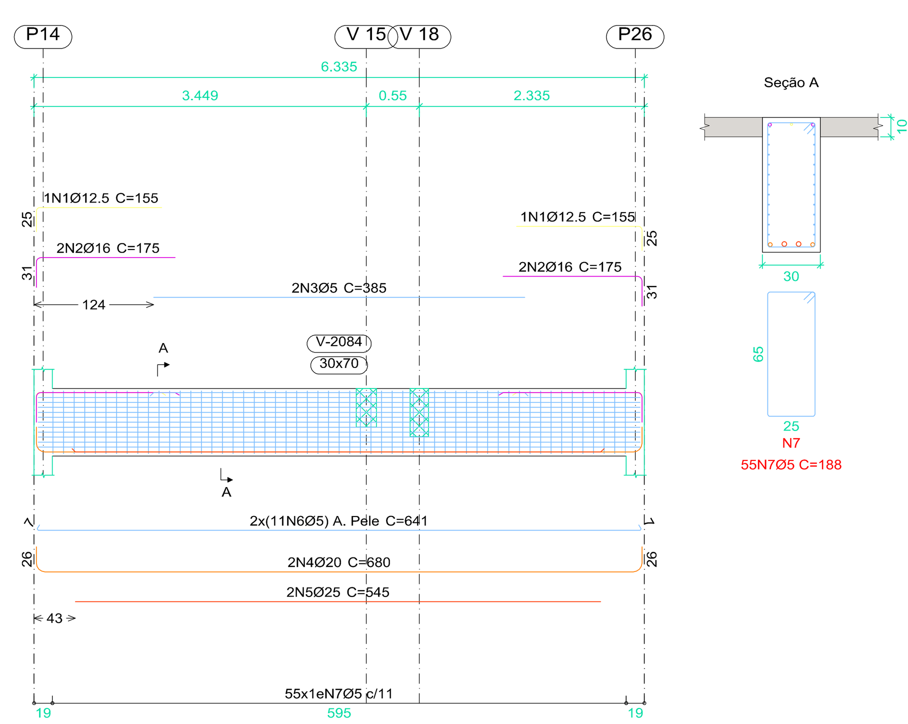

V 51
V 52

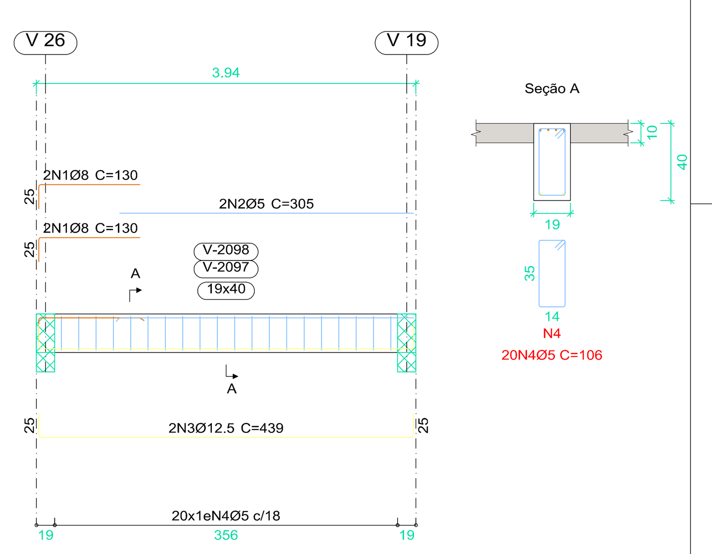

V 50

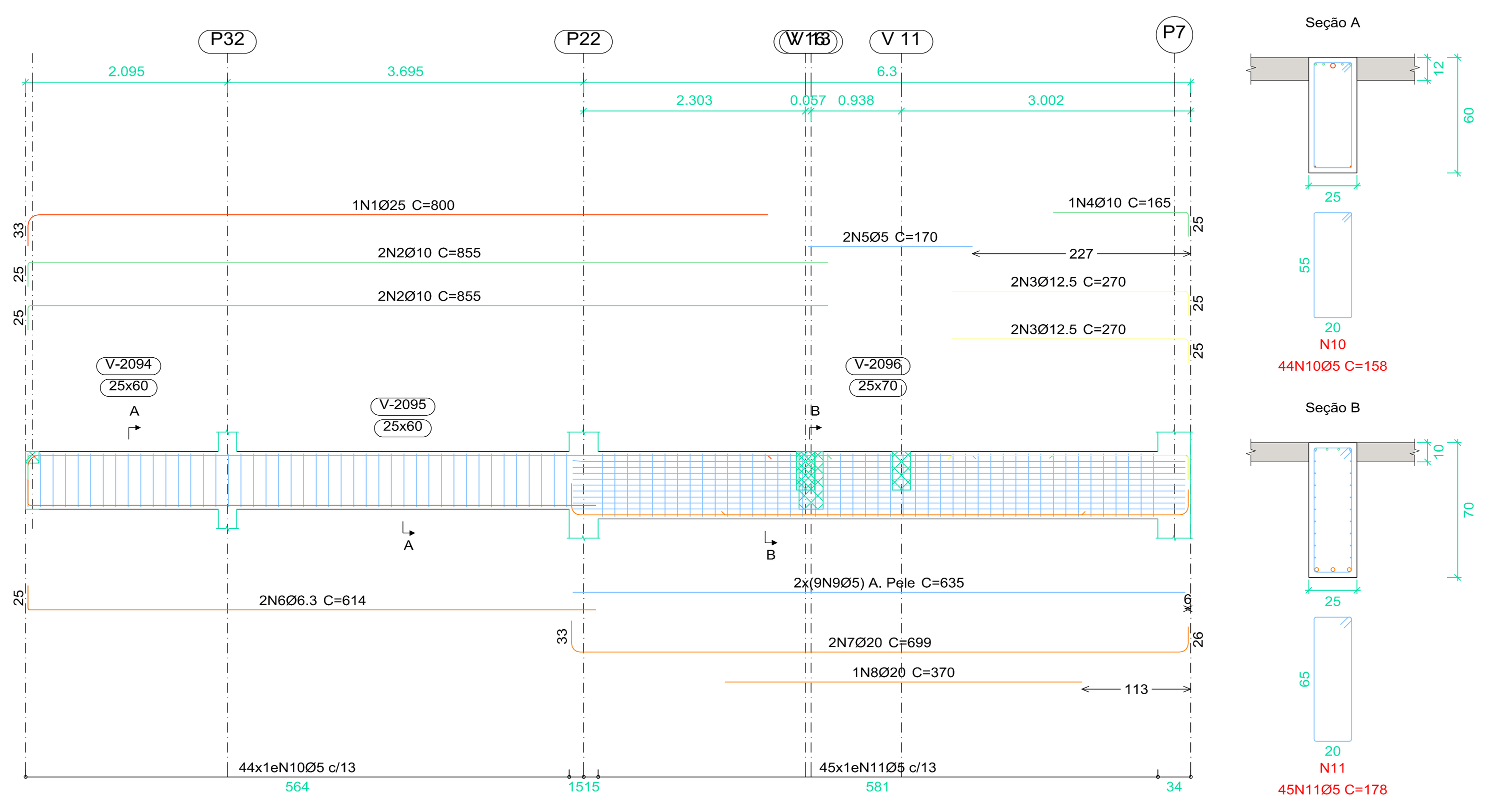

V 53

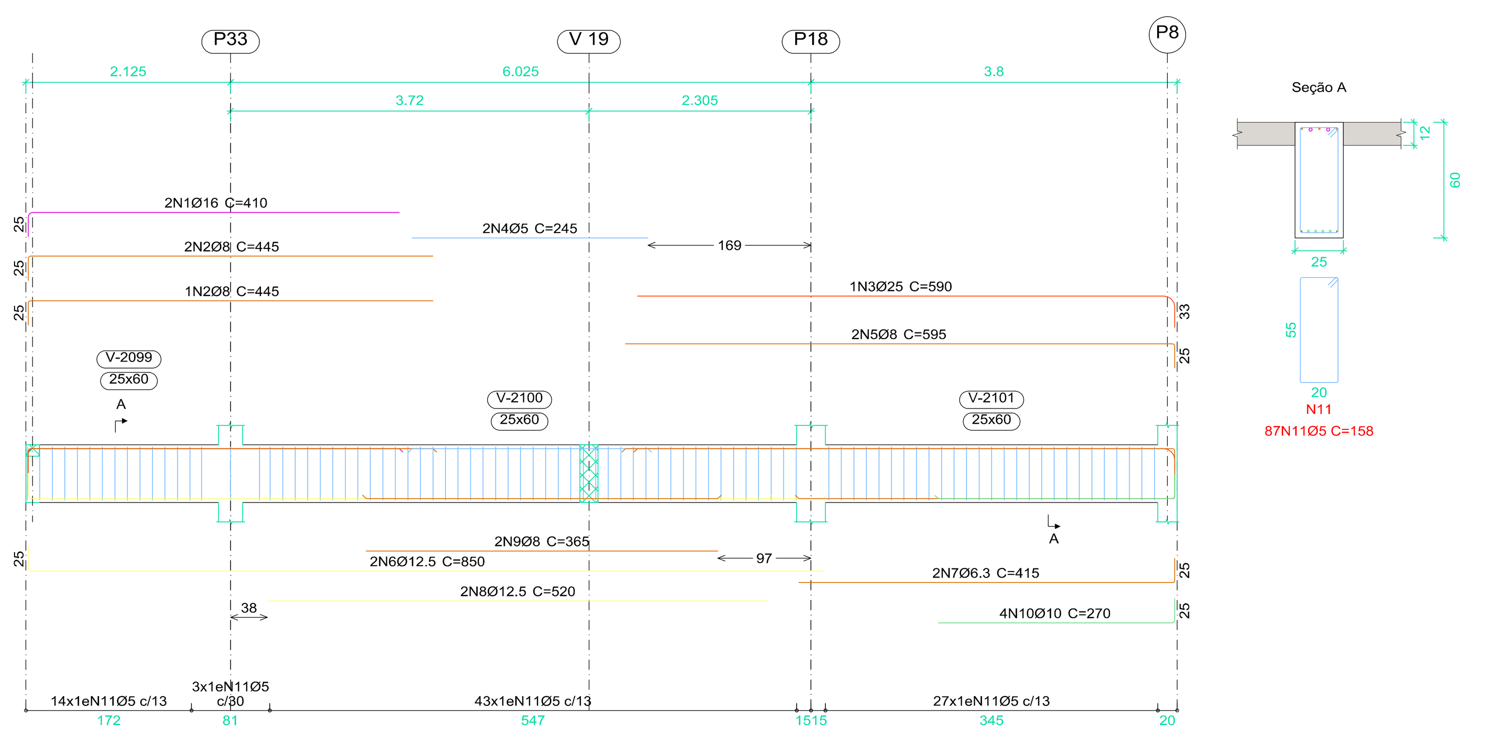

V 48

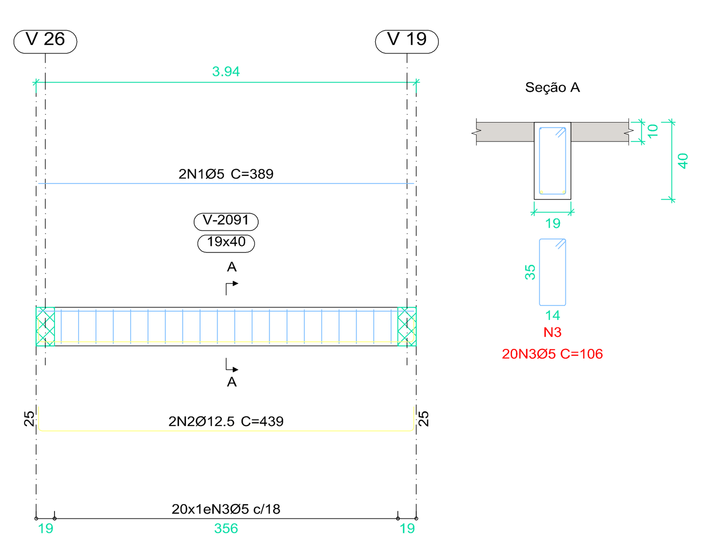

V 62

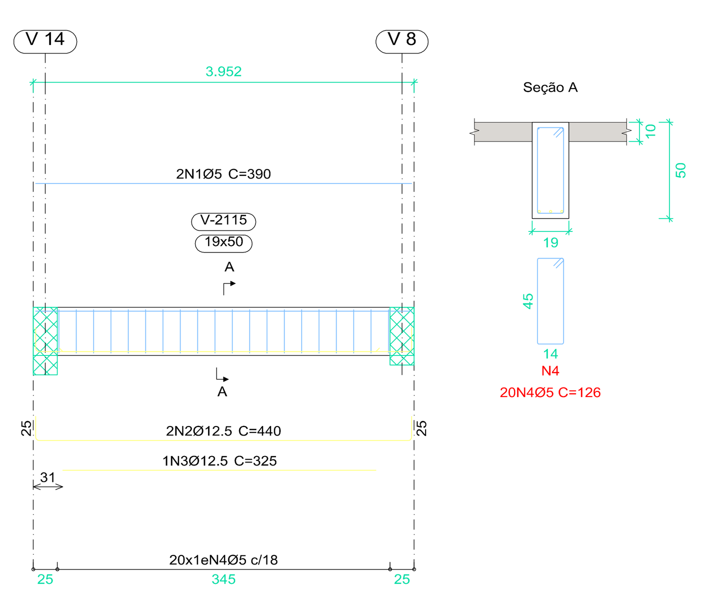

Elemento	Pos.	Diam.	Q.	Esquema (cm)	Comp. (cm)	Total (cm)	CA-50 (kg)	CA-60 (kg)
V 51=V 52	1	Ø8	4	25 105	130	520	2.1	
	2	Ø5	2	305	305	610		1.0
	3	Ø12.5	2	25 389 25	439	878	8.5	
	4	Ø5	20	35 5 14	106	2120		3.3
				Total+10%: (x2):			11.7 23.4	4.7 9.4
V 53	1	Ø16	2	25 385	410	820	12.9	
	2	Ø8	3	25 420	445	1335	5.3	
	3	Ø25	1	558 33	590	590	22.7	
	4	Ø5	2	245	245	490		0.8
	5	Ø8	2	570 25	595	1190	4.7	
	6	Ø12.5	2	25 825	850	1700	16.4	
	7	Ø6.3	2	390 25	415	830	2.0	
	8	Ø12.5	2	520	520	1040	10.0	
	9	Ø8	2	365	365	730	2.9	
	10	Ø10	4	245 25	270	1080	6.7	
	11	Ø5	87	55 5 20	158	13746		21.6
				Total+10%:			92.0	24.6
V 62	1	Ø5	2	390	390	780		1.2
	2	Ø12.5	2	25 390 25	440	880	8.5	
	3	Ø12.5	1	325	325	325	3.1	
	4	Ø5	20	45 5 14	126	2520		4.0
				Total+10%:			12.8	5.7

Elemento	Pos.	Diam.	Q.	Esquema (cm)	Comp. (cm)	Total (cm)	CA-50 (kg)	CA-60 (kg)
V 43	1	Ø16	1	30 120	150	150	2.4	
	2	Ø12.5	6	750	750	4500	43.3	
	3	Ø8	4	225	225	900	3.6	
	4	Ø8	4	105 25	130	520	2.1	
	5	Ø20	2	290	290	580	14.3	
	6	Ø10	2	25 130	155	310	1.9	
	7	Ø5	2	330	330	660		1.0
	8	Ø5	2	305	305	610		1.0
	9	Ø10	2	335	335	670	4.1	
	10	Ø5	2	155	155	310		0.5
	11	Ø5	2	130	130	260		0.4
	12	Ø16	2	25 564 34	623	1246	19.7	
	13	Ø6.3	2	445	445	890	2.2	
	14	Ø16	2	25 639 34	698	1396	22.0	
	15	Ø6.3	2	405	405	810	2.0	
	16	Ø12.5	2	325 25	350	700	6.7	
	17	Ø20	1	495	495	495	12.2	
	18	Ø10	2	225	225	450	2.8	
	19	Ø25	1	500	500	500	19.3	
	20	Ø10	2	250	250	500	3.1	
	21	Ø5	14	564	577	8078		12.7
	22	Ø5	14	639	645	9030		14.2
	23	Ø5	64	65 5 14	166	10624		16.7
	24	Ø5	59	35 5 14	106	6254		9.8
				Total+10%:			177.9	61.9
V 44	1	Ø10	3	25 150	175	525	3.2	
	2	Ø5	2	200	200	400		0.6
	3	Ø6.3	2	95 25	120	240	0.6	
	4	Ø6.3	2	25 399 25	449	898	2.2	
	5	Ø16	1	345 25	370	370	5.8	
	6	Ø5	21	45 5 14	126	2646		4.2
				Total+10%:			13.0	5.3
V 45	1	Ø12.5	2	25 130	155	310	3.0	
	2	Ø16	4	31 144	175	700	11.1	
	3	Ø5	2	385	385	770		1.2
	4	Ø20	2	26 628 26	680	1360	33.5	
	5	Ø25	2	545	545	1090	42.0	
	6	Ø5	22	628	641	14102		22.1
	7	Ø5	55	65 5 25	188	10340		16.2
				Total+10%:			98.6	43.5
V 46	1	Ø8	4	25 120	145	580	2.3	
	2	Ø12.5	1	575	575	575	5.5	
	3	Ø10	3	140 25	165	495	3.1	
	4	Ø5	2	185	185	370		0.6
	5	Ø10	2	615	615	1230	7.6	
	6	Ø5	2	355	355	710		1.1
	7	Ø12.5	2	25 370	395	790	7.6	
	8	Ø6.3	2	395	395	790	1.9	
	9	Ø10	2	25 614 25	664	1328	8.2	
	10	Ø10	2	225	225	450	2.8	
	11	Ø10	2	515	515	1030	6.3	
	12	Ø5	39	35 5 14	106	4134		6.5
	13	Ø5	33	45 5 14	126	4158		6.5
				Total+10%:			49.8	16.2
V 47	1	Ø16	1	715	715	715	11.3	
	2	Ø10	3	155 25	180	540	3.3	
	3	Ø10	2	25 760	785	1570	9.7	
	4	Ø5	2	320	320	640		1.0
	5	Ø6.3	2	25 595	620	1240	3.0	
	6	Ø12.5	2	25 614 25	664	1328	12.8	
	7	Ø10	2	230	230	460	2.8	
	8	Ø12.5	1	400	400	400	3.9	
	9	Ø5	32	35 5 14	106	3392		5.3
	10	Ø5	33	45 5 14	126	4158		6.5
				Total+10%:			51.5	14.1
V 48	1	Ø5	2	389	389	778		1.2
	2	Ø12.5	2	25 389 25	439	878	8.5	
	3	Ø5	20	35 5 14	106	2120		3.3
				Total+10%:			9.4	5.0
V 49	1	Ø5	2	389	389	778		1.2
	2	Ø12.5	2	25 389 25	439	878	8.5	
	3	Ø5	20	35 5 14	106	2120		3.3
				Total+10%:			9.4	5.0
V 50	1	Ø25	1	33 768	800	800	30.8	
	2	Ø10	4	25 830	855	3420	21.1	
	3	Ø12.5	4	245 25	270	1080	10.4	
	4	Ø10	1	140 25	165	165	1.0	
	5	Ø5	2	170	170	340		0.5
	6	Ø6.3	2	25 589	614	1228	3.0	
	7	Ø20	2	33 640 26	699	1398	34.5	
	8	Ø20	1	370	370	370	9.1	
	9	Ø5	18	635	635	11430		17.9
	10	Ø5	44	55 5 20	158	6952		10.9
	11	Ø5	45	65 5 20	178	8010		12.6
				Total+10%:			120.9	46.1
						Ø5:	0.0	236.8
						Ø6.3:	18.6	0.0
						Ø8:	27.6	0.0
						Ø10:	96.5	0.0
						Ø12.5:	181.9	0.0
						Ø16:	93.7	0.0
						Ø20:	114.0	0.0
						Ø25:	126.4	0.0
						Total:	658.7	236.8

TÉRREO (773.95)
Desenho de vigas
Concreto: C40, usina.rigor
Aço das barras: CA-50 e CA-60
Aço dos estribos: CA-50 e CA-60
Escala vigas 1:50
Escala seções 1:25
Escala aberturas 1:25

LEGENDA / OBSERVA¢ì ES

1- COBRIMENTO DAS ARMADURAS :
FUNDA¢ì ES = 3,5 cm
VIGAS E PILARES = 3,0 cm
LAJES = 2,5 cm

2- CLASSE DE AGRESSIVIDADE AMBIENTAL - II - (MODERADA)

3- RESISTąNCIA CARACTERISTICA DOS MATERIAIS :
CONCRETO - CLASSE C40
A¢OS - CA-50
- CA-60
CONCRETO FUNDA¢ëO - CLASSE C25
FATOR ÇGUA / CIMENTO MÇXIMO: A/C MÇX. = 0,55

4- DEVE-SE GARANTIR UM ADEQUADO CONTROLE DE QUALIDADE E RĨGIDOS LIMITES DE TOLERąNCIA DA VARIABILIDADE DAS MEDIDAS DURANTE A EXECU¢ëO PARA GARANTIR OS COBRIMENTOS NOMINAIS DAS ARMADURAS.
(CONTROLE RIGOROSO NAS DIMENSì ES DOS ELEMENTOS)

OBS: RESUMO DOS QUADROS DE FERROS VER NA PL: 38/44

NÜ	DATA	DESCRI¢ëO	DESENHO	VERIF.
05	DEZ/2020	ATENDENDO O RELATÕ RIO DE FISCALIZA¢ëO.	TERA	A. MELO
04	JUL/2020	MUDAN¢A DE LAJE NERVURADA PARA LAJE MACI¢A A PEDIDO DA FISCALIZA¢ëO.	TERA	A. MELO
03	JUN/2020	DEVIDO A MUDAN¢A DO PROJ. ARQUITETÕNICO COM O DESLOCAMENTO DE PAREDE E CRIA¢ëO DA ESCADA PARA ACESSO AO SUBSOLO.	TERA	A. MELO
02	ABR/2020	ATENDENDO O RELATÕ RIO DE FISCALIZA¢ëO.	TERA	A. MELO
01	FEV/2020	ATENDENDO O RELATÕ RIO DE FISCALIZA¢ëO.	TERA	A. MELO

REVISëO

EMPRESA

TERA
e-mail: tera.ltda@oi.com.br
(71) 3240-9357

RESPONSÇVEL TÉCNICO

PREFEITURA MUNICIPAL DE SANTA LUZIA
ADM. DELEGADO CHRISTIANO XAVIER

OBRA/ENDERE¢O
UBS VIRGEM DOS POBRES
RUA SÃO JUDAS TADEU S/N, SÃO BENEDITO - SANTA LUZIA/MG

DENOMINA¢ëO DO DESENHO ESTRUTURAL
DETALHE DE VIGAS 07
NÍVEL - TÉRREO

FOLHA
EST-37/44

RESPONSÇVEL TÉCNICO
ANTONIO DE MELO PRADO CREA : 23.141-D/MG

DATA : FEV/2020
ESCALA : INDICADA
ORDEM DE SERVI¢O NÜ
10/2019

FASE
PROJETO EXECUTIVO
DESENHO
TERA
ARQUIVO
UBS-ES-PE-09-VIG-R05

A-1